RN 150

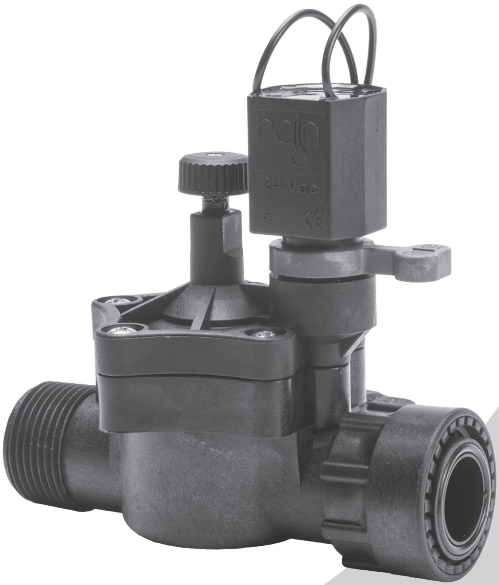

rain

Electric Valve

Users manual

2 years warranty

Principio di funzionamento

Valvola Chiusa

Le elettrovalvole Serie Rn 150 Plus lavorano grazie al differenziale di forze che insistono sulla membrana interna.
Infatti nella situazione statica di chiusura dell'elettrovalvola la pressione dell'acqua è uguale sia nel corpo inferiore che nel corpo superiore.
Agendo però la suddetta forza su superfici di dimensioni diverse si crea lo squilibro di forze necessario affinchè l'elettrovalvola rimanga chiusa.
Come si può notare dal disegno la superficie della membrana (corpo superiore), ove l'acqua esercita la propria spinta è più grande di quella dell'otturatore e dunque quest'ulimo viene spinto dallo squilibrio di forze generatosi, a chiudere la bocca dell'elet trovalvola.

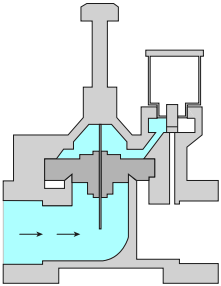

Valvola Aperta

L'apertura dell'elettrovalvola avviene grazie allo scarico dell'acqua presente nel corpo superiore. Ciò in quanto grazie al sollevamento del nucleo mobile viene aperto uno scarico di
sezione maggiore del foro di adduzione dell'acqua al corpo superiore: in breve tempo dunque il corpo superiore sarà pressoché vuoto e la pressione dell'acqua sull'otturatore lo solleverà e renderà possibile il passaggio dell'acqua.

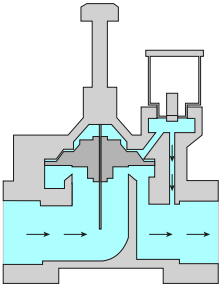

Esploso

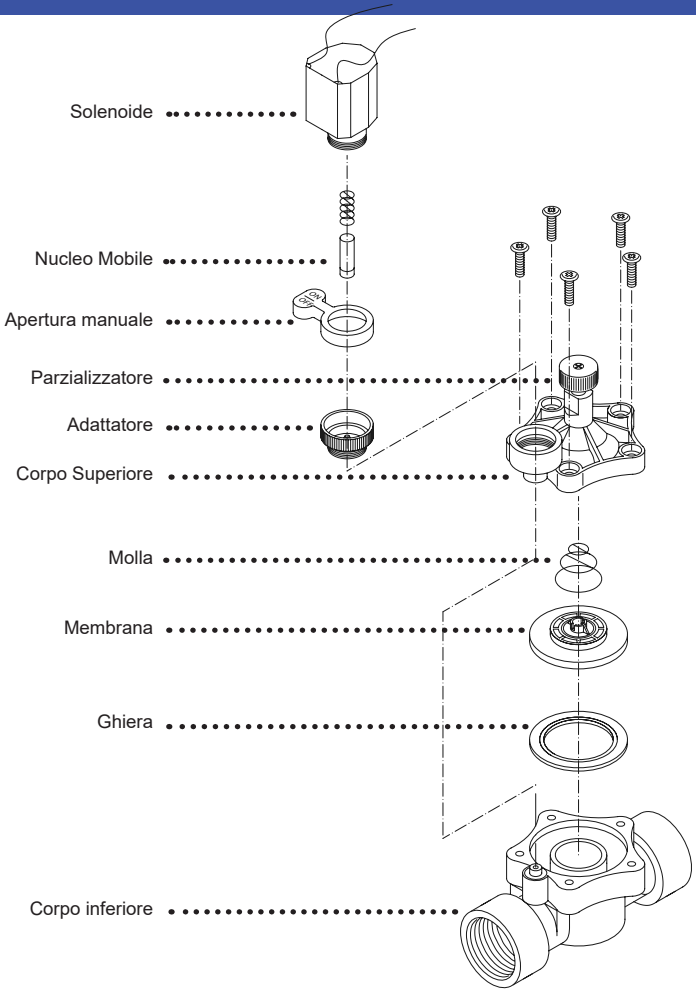
Solenoide
Nucleo Mobile
Apertura manuale
Parzializzatore
Adattatore
Corpo Superiore
Molla
Membrana
Ghiera
Corpo inferiore

Dimensioni

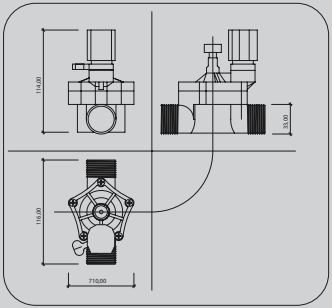
114,00
33,00
110,00
710,00

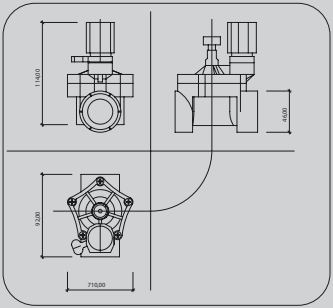
114,00
40,00
92,00
710,00

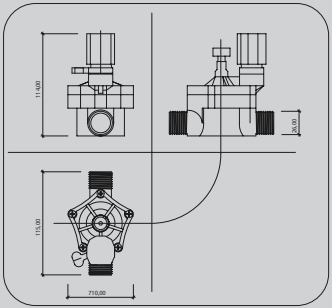
114,00
36,00
115,00
710,00

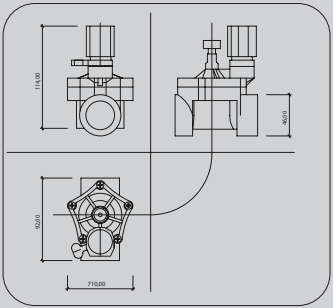
114,00
40,00
92,00
710,00

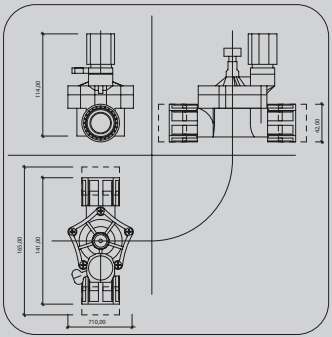
114,00
42,00
165,00
141,00
710,00

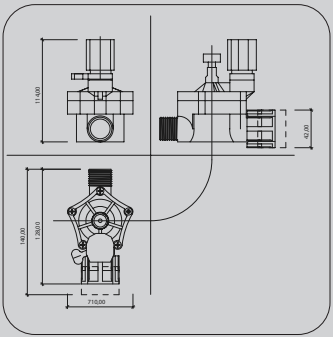
114,00
42,00
140,00
126,00
710,00

Risoluzione problemi

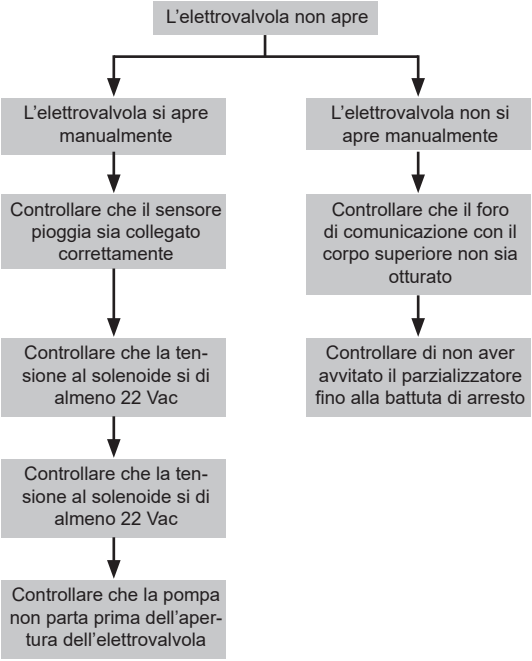

Risoluzione problemi

Gocciola/trafila

↓

Verificare che il solenoide sia ben avvitato

↓

Controllare che la pressione statica sia inferiore a 0.7 bar

↓

Controllare che la sede del nucleo mobile sia ben pulita

↓

Verificare che il gommino del del nucleo mobile sia integro

↓

Controllare che l'otturatore e la bocca del corpo inferiore sia senza sabbia

Risoluzione problemi

Non chiude

↓

L'apertura manuale interna è chiusa

↓

La pressione dell'impianto a monte delle elettrovalvole è superiore a 0.7 bar

↓

Il nucleo mobile scorre liberamente

↓

Il foro del gruppo membrana è libero

↓

Il corpo inferiore dell'elettrovalvola non ha sassi o sabbia al suo interno

IT

Garanzia e Dichiarazioni

RAIN spa garantisce ai propri clienti che i suoi prodotti saranno privi di difetti per quanto riguarda materiali e lavorazione per un periodo di due anni dalla data di acquisto.
Per un periodo di due anni a partire dalla data di acquisto sostituiremo senza spese i componenti difettosi o che si riveleranno tali se utilizzati nelle condizioni di utilizzo e di manutenzione normali (si richiede una prova d'acquisto).
Ci riserviamo il diritto di ispezionare la parte difettosa prima di sostituirla.
RAIN spa non sarà responsabile di eventuali costi o danni accessori o conseguenti causati da una difettosità del prodotto. La responsabilità di RAIN spa in virtù della presente garanzia, si limita esclusivamente alla sostituzione dei componenti difettosi.
Per esercitare il vostro diritto di garanzia, restituite l'unità al vostro rivenditore con una copia della ricevuta di acquisto.
Rain spa si riserva di valutare la merce resa.
Avvertenza: Eventuali modifiche non autorizzate su questa unità che non siano espressamente approvate da RAIN spa potrebbero annullare il diritto dell'utilizzatore di servirsi della presente apparecchiatura e della garanzia.

Attenzione: Questa apparecchiatura non è stata concepita per essere utilizzata da bambini piccoli o persone inabili senza la dovuta supervisione.

RAIN s.p.a.
via Kennedy 38/40
20023 Cerro Maggiore
ITALY (MI)
www.rain.it